第74回中国高等学校バレーボール選手権大会
広島県予選会　（男子組み合わせ）

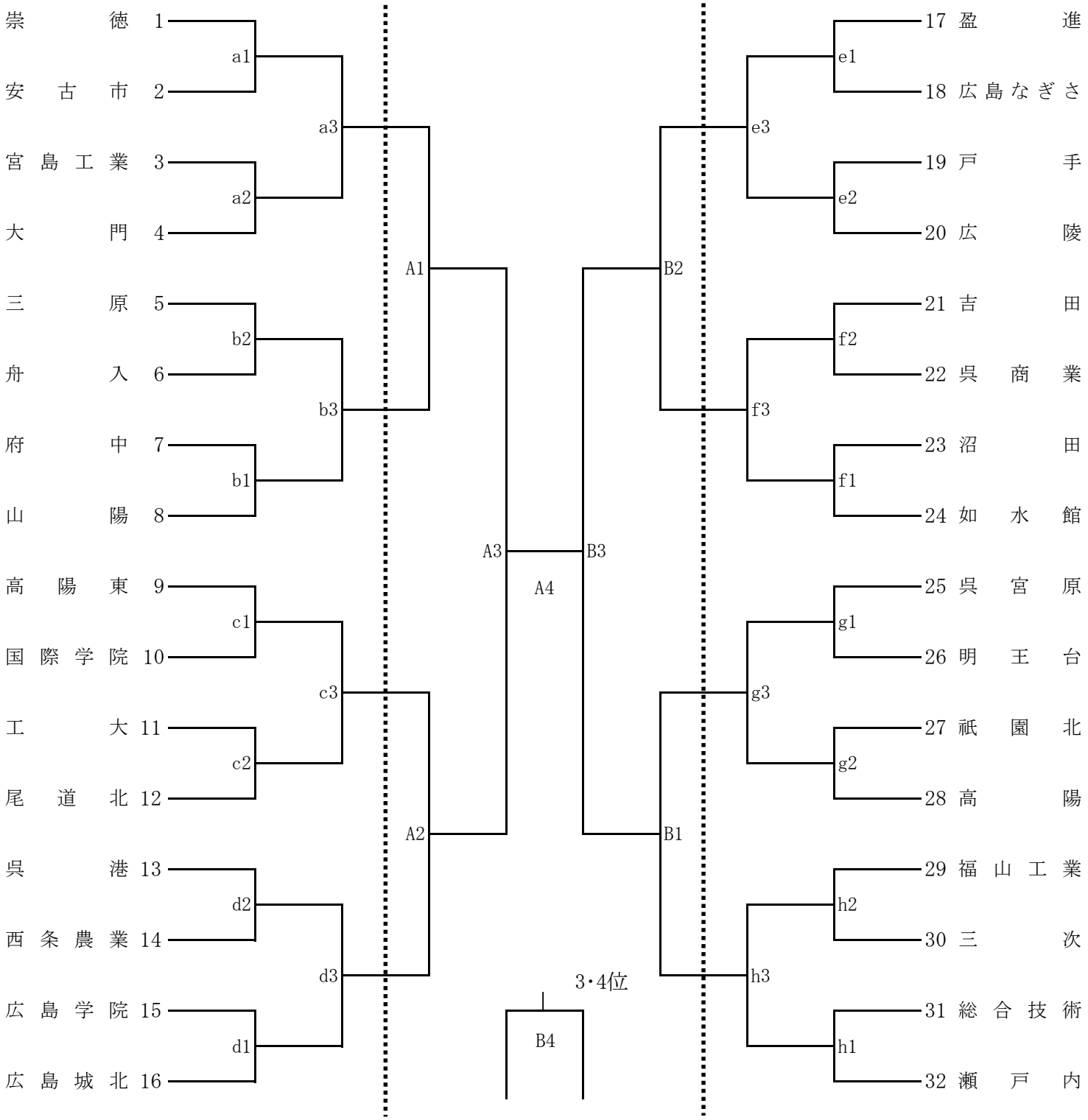

日時	会場	コート	責任者			入校時間	代表者会議	開館	開始式	プロトコール
			会場	競技	審判					
4/16（土）	吉田運動公園	e・f	伊藤	阿南	末廣	10:00	10:45	11:00	なし	11:30
	庄原市総合体育館	g・h	古原	川口	明田					
	千代田	a・b	鴫田	廣田	井上					
		c・d								
4/17（日）	吉田運動公園	A・B	伊藤			9:00	9:45	10:00	なし	10:30